固态继电器附件
散热器系列

- 使用铝合金材质
- 可选配导轨附件
- 可选配风扇附件
- 可为客户提供定制

产品选型

KHS	-3	A	D
KHS 系列	3:三路/相散热器	序号	D:导轨 F:风扇

KHS-3A

(±0.5mm)

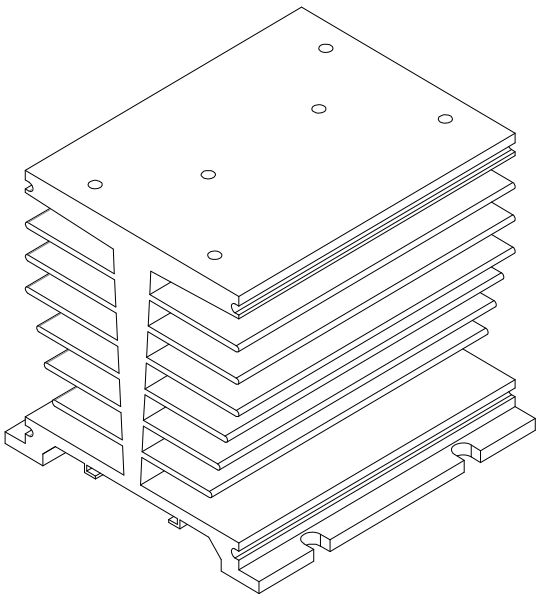

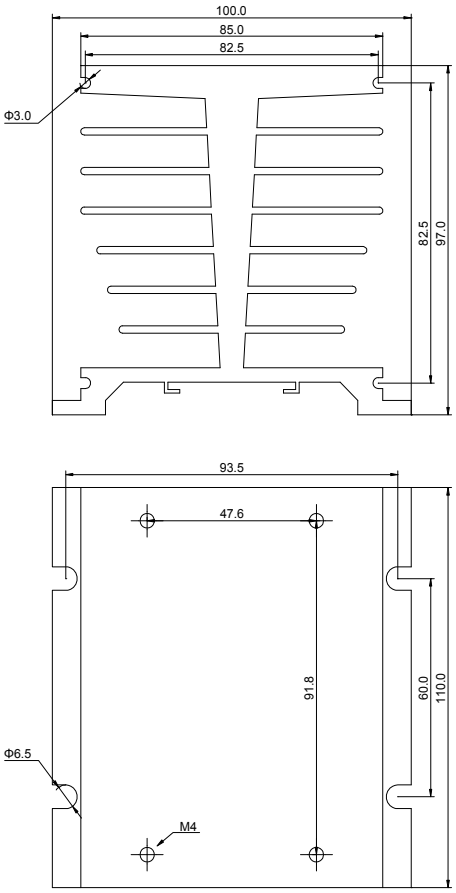

@Kudom Electronics Technology, All Right Reserved